# BEDIENUNGSANLEITUNG
## PRODUCT NR. 570.00
## HEAVY DUTY 20L-KANISTER-HALTER

**1**

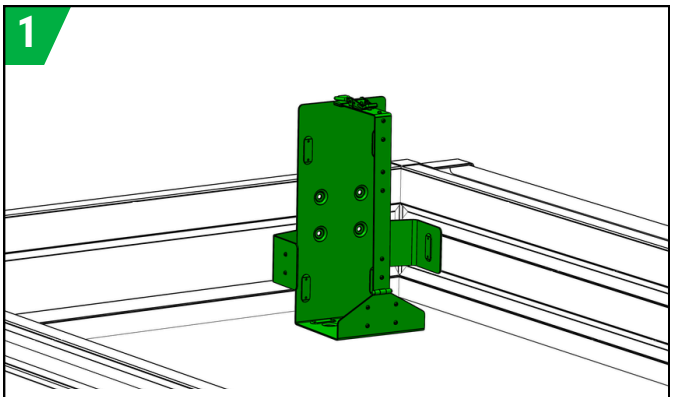

Wählen Sie eine sichere Position für den Kanister-Halter, an der die Montage erfolgen soll. Bei Montage an einem Fahrzeug beachten Sie gesetzlichen Anforderungen für Anbauteile. Im Zweifelsfall kontaktieren Sie die entsprechende Behörde zur Klärung

**2**

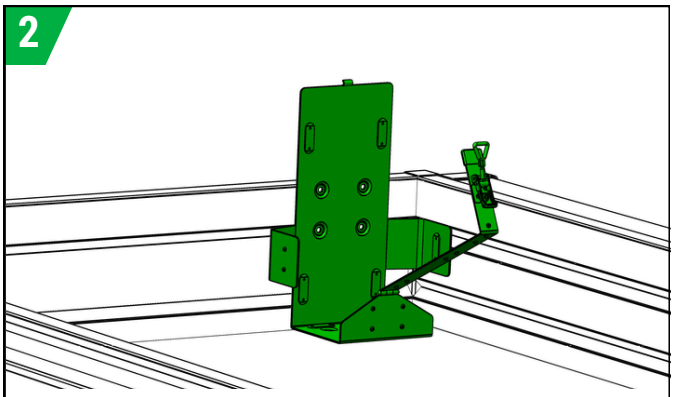

Achten Sie darauf, dass der Verschlussbügel zum Einsetzen und Entnehmen des VALPRO Brennstoffkanisters vollständig geöffnet ist

**3**

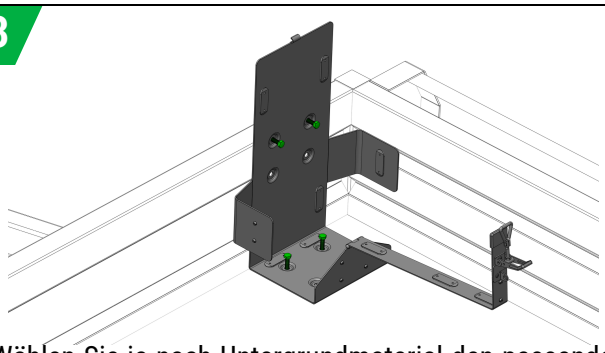

Wählen Sie je nach Untergrundmaterial den passenden Schraubentyp (Ø 8-6 mm). Befestigen Sie den Halter mit zwei Schrauben am Untergrund und mindestens zwei seitlich (die Schrauben sind nicht im Lieferumfang enthalten). Wenn eine Befestigung auf der gegenüberliegenden Seite nicht möglich ist, sollten auf der Seite, wo dies möglich ist, vier Schrauben verwendet werden

**4**

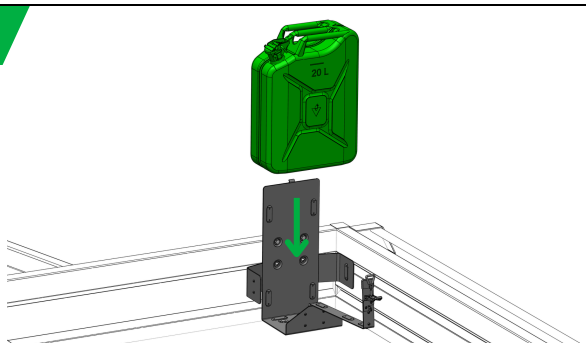

Platzieren Sie einen VALPRO 20-Liter-Kanister in den geöffneten Kanister-Halter

**5**

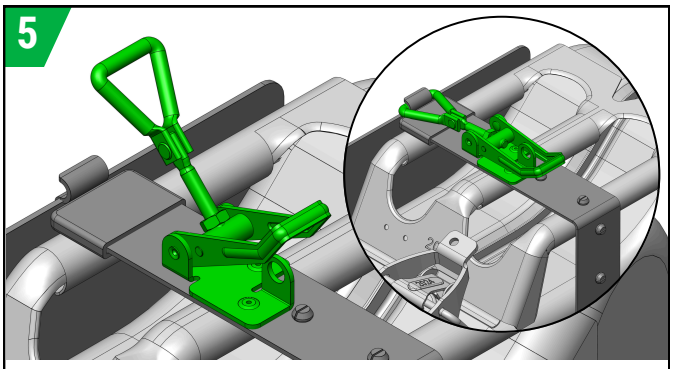

Haken Sie den Verschlussbügel ein und drücken Sie dann den Bügel herunter. Wenn sich der Bügel nach dem Drücken nicht verriegeln oder frei bewegen lässt, passen Sie die Länge des Bügels mit der Justierschraube durch Drehen des Verschlussbügels auf die korrekte Länge an. Es wird nicht empfohlen, den Halter längere Zeit Niederschlag auszusetzen

**6**

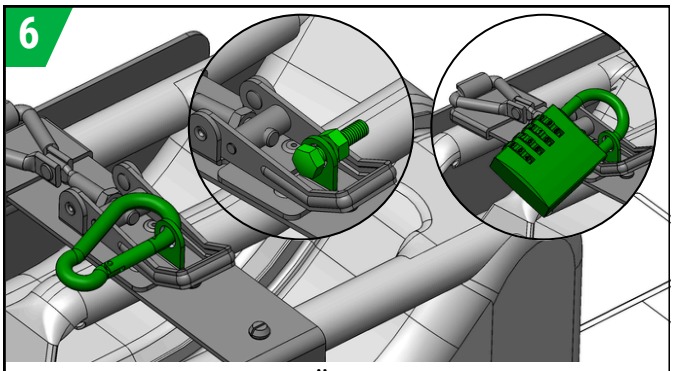

Um ein unbeabsichtigtes Öffnen der Kanister-Halterung zu verhindern, können Sie zur zusätzlichen Sicherheit, den Verschluss mit einem Karabiner sichern, den Verschluss mit einer M6 Schraube und M6 Mutter fixieren oder mit einem Vorhängeschloss abschließen (Sicherungen nicht im Set enthalten)